NIKAN

Prevederi generale privind dotarea clădirilor cu ascensoare NIKAN 5000 MR

1. Ascensoarele marca NIKAN 5000 MR corespund rigorilor europene în domeniul ascensoarelor (EN 81-20).

2. Partea constructiva a ascensorului trebuie să reziste sarcinilor care survin în timpul funcționării ascensorului (vezi Tabelul nr.3 pagina 2 și Tabelul nr.4 pagina 3).

3. Partea constructivă trebuie să corespundă condițiilor de exploatare a ascensorului. Proiectarea sistemelor de aprovizionare cu energie electrică, ventilare și încălzire trebuie să se facă cu luarea în considerare a regimului de temperatură și de emanare a căldurii de la ascensor, indicate în Tabelul nr.1 (EN 81-70:2018).

4. Partea constructiva trebuie să corespundă cerințelor de siguranță anti-incendiu.

5. Simboluri din desenele tehnice:
HW1 – corelarea axei cabinei la peretele din stânga a puțului
HW2 - corelarea axei cabinei la peretele din dreapta a puțului.

6. În Tabelul nr.2 sunt indicați parametrii minim și maxim admisibili ai puțului unui ascensor de configurarea dată. Dimensiunule puțului sunt minim admisibile din punct de vedere tehnic în secțiune, necesare pentru amplasarea ascensorului.

7. La proiectarea puțurilor sunt necesare de respectat următoarele cerințe:
- Puțuri din beton – grosimea pereților din beton și a plăcilor de beton trebuie să fie de cel puțin 120 mm, clasa betonului – nu mai joasă de B20 (C16/20)

- Puțuri din metal – pot fi confecționate din mai multe tipuri de profiluri de oțel cu condiția respectării cerințelor prezentei sarcini constructive; elementele carcasei metalice destinate fixării echipamentelor ascensorului trebuie să aibă grosimea nu mai mică de 5 mm. Brâurile laterale trebuie să fie prezente pe întreaga înălțime a puțului, fiind amplasate una de alta la distanțe ce nu depășesc 1500 mm pentru zonele cu seismicitatea de 7-9 baluri.

- Puțuri din cărămidă – pot fi edificate din cărămidă solidă. Grosimea minimă a peretelui trebuie să fie de 250 mm.

Tabelul nr.1 Caracteristici tehnice

Capacitatea de ridicare, kg (numărul de pasageri)		1000 (13)
Viteza de deplasare a cabinei, m/s		1
Tipul cabinei		Netrecatoare
Dimensiunile cabinei (Lățime x Adâncime x Înălțime), mm		1600x1400x2150
Dimensiunile ușilor (Lățime x Înălțime), mm		1000x2000
Tipul ușilor		Telescopice
Limita de rezistență la foc a ușilor de palier		E120
Dimensiunile puțului (Lățime x Adâncime), mm		2255x1800
Înălțimea ultimului etaj, mm		3500
Adâncimea gropii, mm		1400
Circuitul de alimentare	Tip curent	3 faze + neutru + impamintare, 380 V ±10%, 50Hz
	Puterea troliului, kWt	6
	Curent de pornire, A	-
	Curent nominal, A	7
	Rezistența nominală a întrerupătorului de circuit	20
Circuit de iluminat și prize de curent	Tip curent	1 faza + neutru + impamintare, 220 V, 50Hz
	Putere, kWt	3
Temperatura aerului în puț, °C		+5°min; max+40°
Grad de umididate la temp de 20 °C		Nu trebuie să depășească 80%

Tabelul nr.2 Limitări tehnice pentru această configurație de lift

Parametru	Valoarea minimă	Valoarea maximă
Înălțimea de ridicare, m	2.6	45
Numărul stațiilor	2	16
Lățimea puțului, mm	2255	2500
Adâncimea puțului, mm	1800	2050
Corelarea axei cabinei cu peretele din stânga a puțului, HW1, mm	1220	1320
Corelarea axei cabinei cu peretele din dreapta a puțului, HW2, mm	1035	1095
Înălțimea etajului de sus, mm	3500	Nu este limitată
Înălțimea etajelor intermediare, mm	2600	11000
Adâncimea gropii, mm	1200	1600

						"Nikan Company" S.R.L. www.nikan.eu info@nikan.eu +373 68 335 333
Schim.	Pagina	Nr. document	Sem.	Data		Ascensor de pasageri NIKAN 5000 MR
Elaborat		Ganea S.				Masa / Scara
Verificat		Cernioglo P.				Pagina 1 / Pagini 4
Control Teh.		Volcov V.				Caiet de sarcini pentru proiectarea partii constructive
Aprobat		Ganea S.				NIKAN

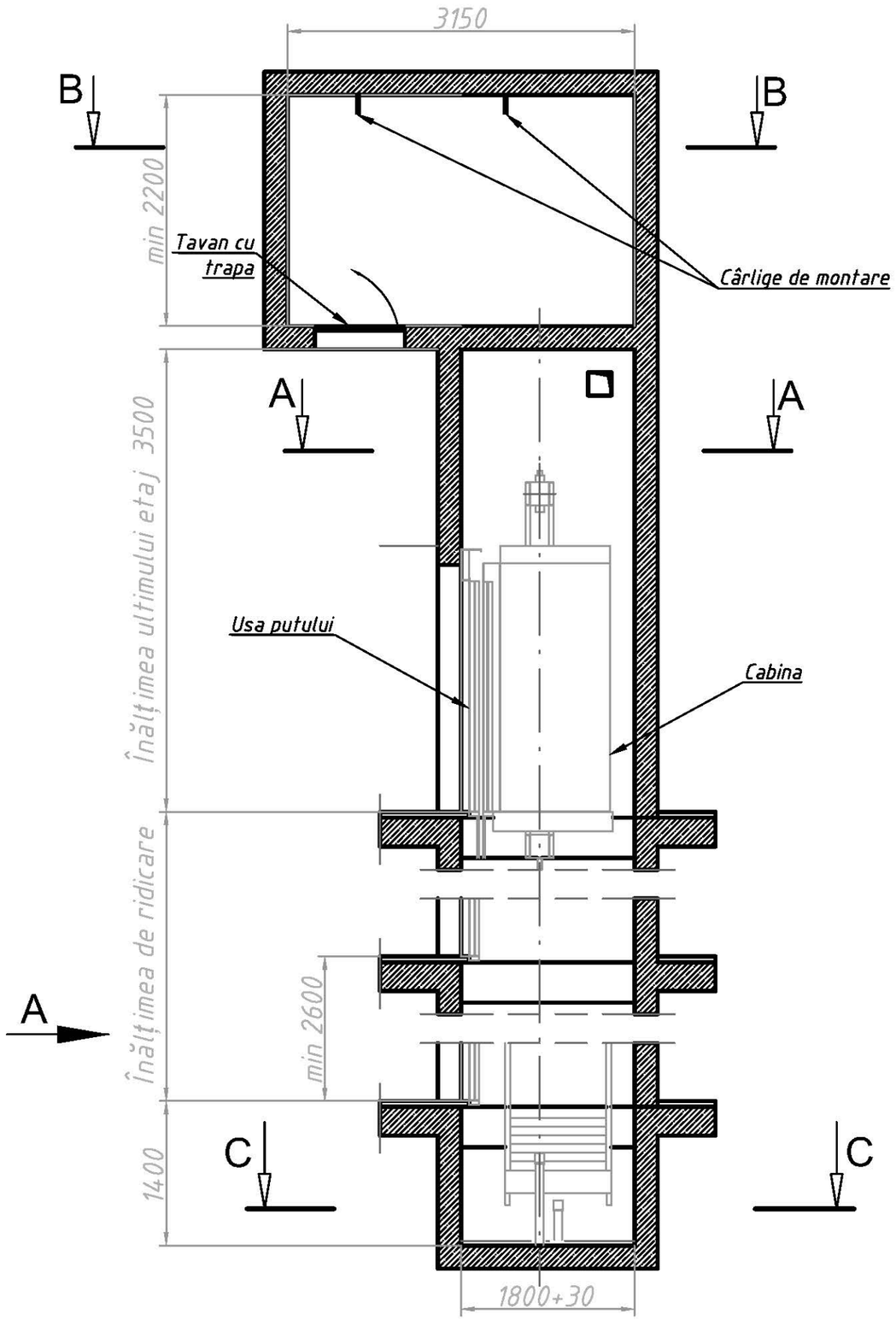

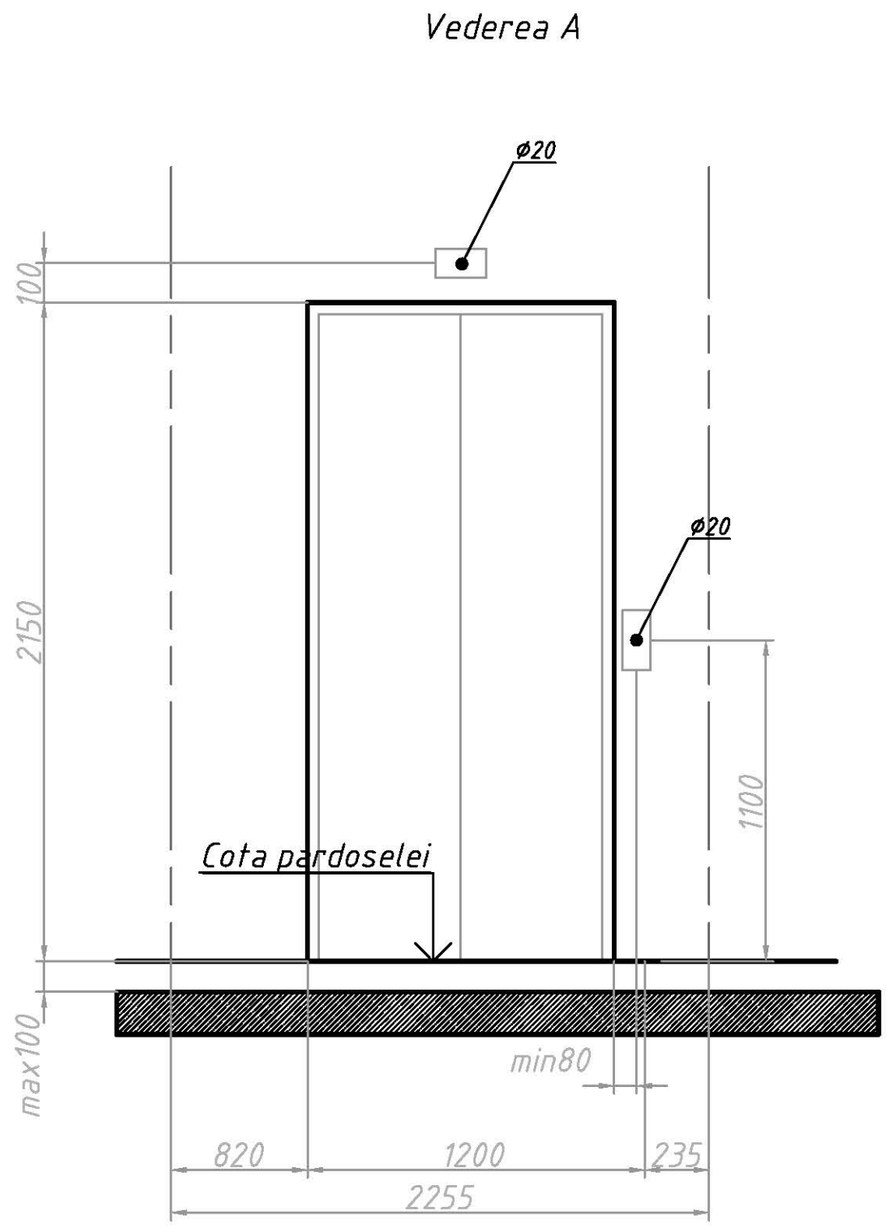

						Ascensor de pasageri NIKAN 5000 MR	Pag.
Schim.	Nr.	Pagina	Nr. doc	Semnatura	Data		2

A-A

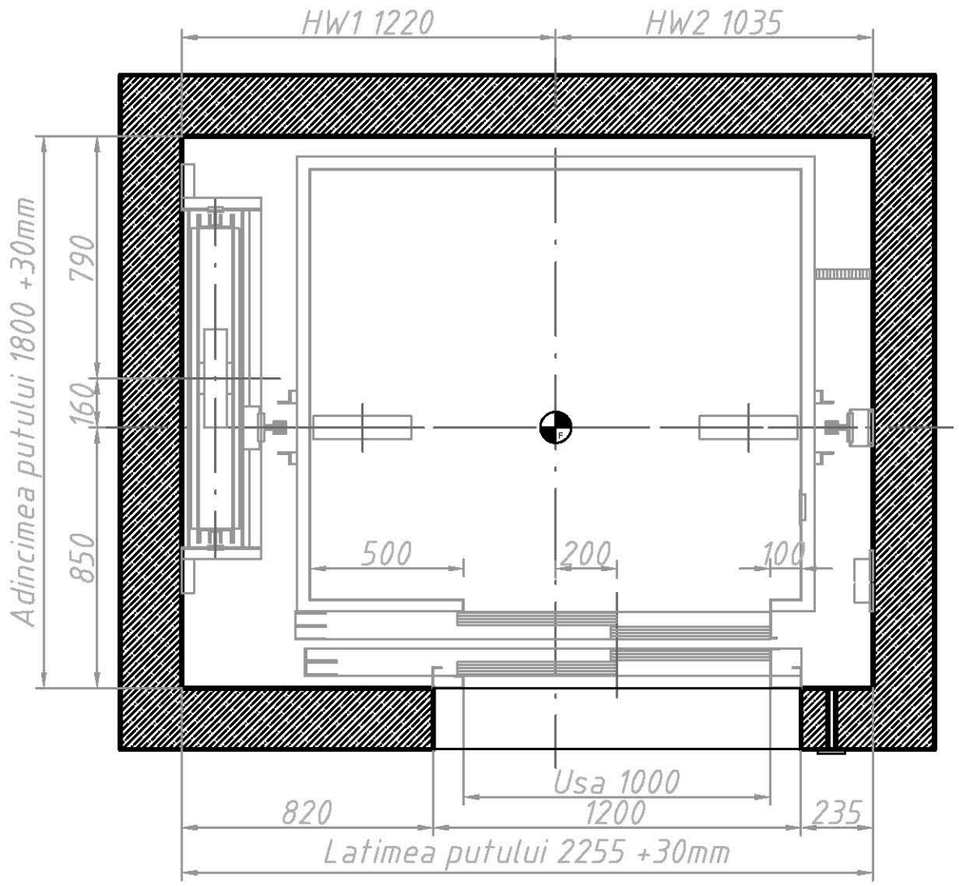

C-C

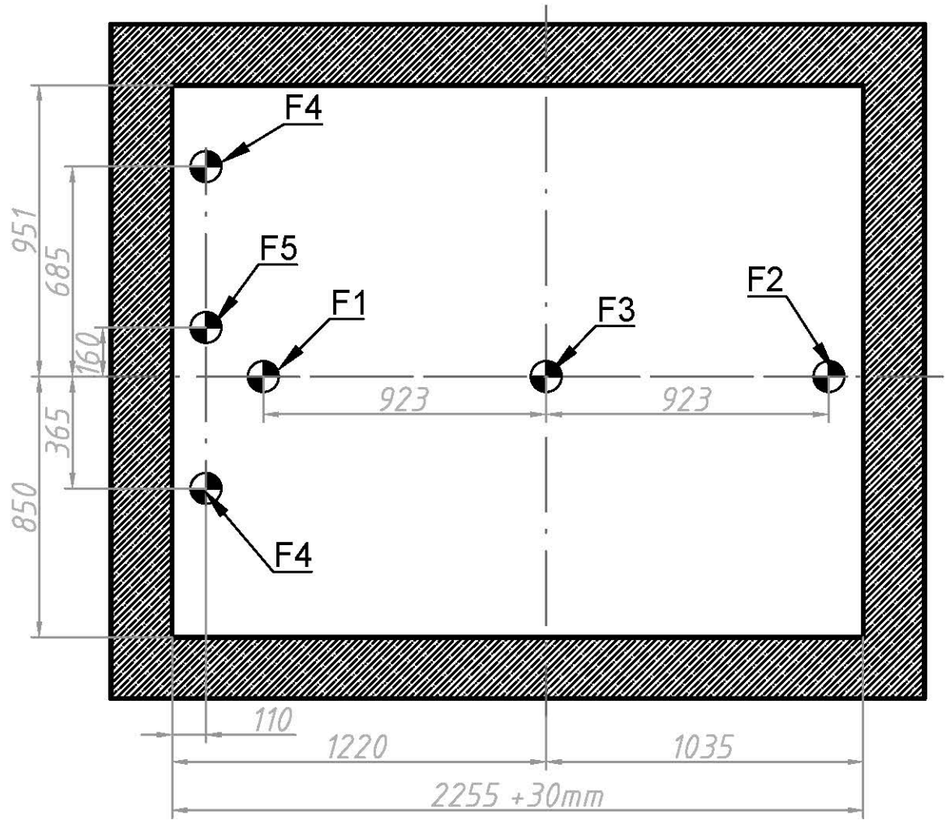

Sarcinile pe glisierele contragreutătii

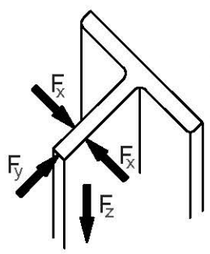

F_x = 67 N
F_y = 396 N
F4 = F_z = 12866 N

Sarcinile pe glisierele cabinei

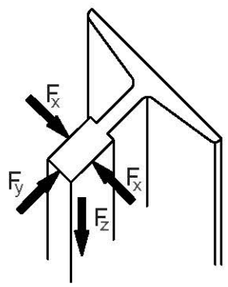

F_x = 970 N
F_y = 830 N
F1 = F_z = 18937 N

F_x = 970 N
F_y = 830 N
F2 = F_z = 18937 N

Tabelul nr.3 Sarcinile pe partea constructivă la funcționarea ascensorului

Tipul sarcinii	*Mărimea sarcinii, N*	*Locul de acționare și caracterul sarcinii*
F1	*18937*	*Pe pardoseala gropii de la glisiera cabinei. Sarcina de lucru + sarcina de urgență*
F2	*18937*	
F3	*70632*	*Pe pardoseala gropii de la tamponul cabinei. Sarcina de urgență*
F4	*12866*	*Pe pardoseala gropii de la glisiera contragreutății. Sarcina de lucru + sarcina de urgență*
F5	*51012*	*Pe pardoseala gropii, de la tamponul contragreutății. Sarcina de urgență*

Schim.	Nr.	Pagina	Nr. doc	Semnatura	Data	Ascensor de pasageri NIKAN 5000 MR	Pag. 3

Pozitionarea elementelor si montarea carligelor in camera cu masini B-B

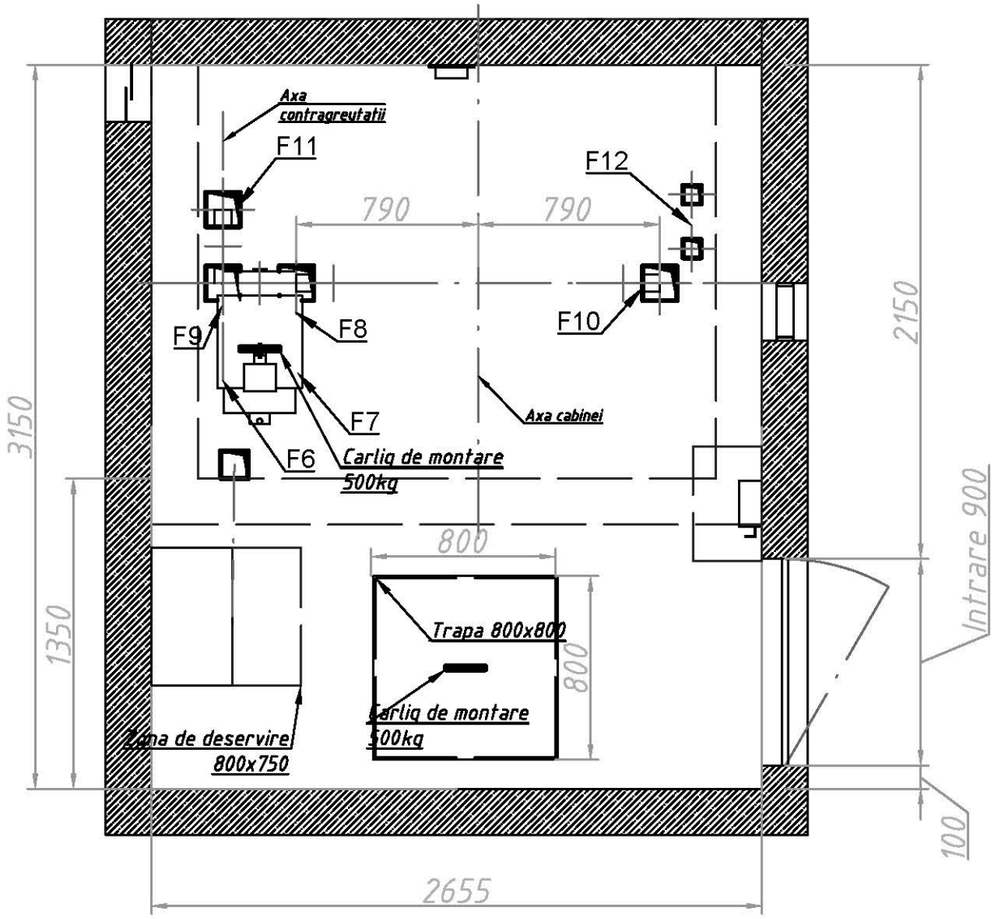

Pozitionarea gaurilor in podeaua camerii cu masini

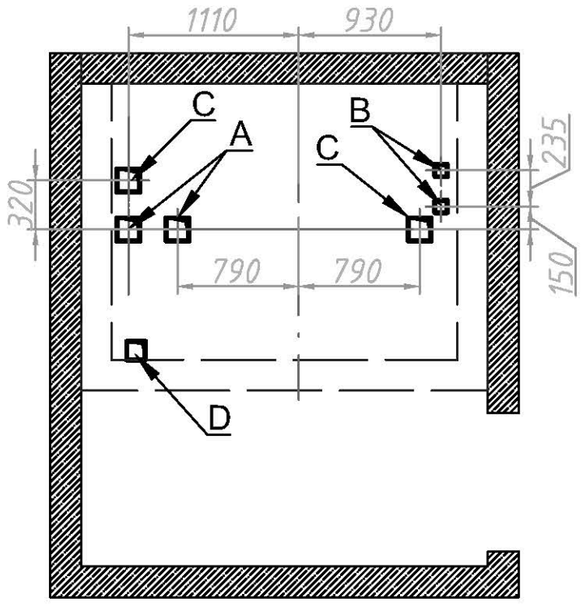

Tabel 4. Gaurile in podeaua camerii cu masini

Gaura	Dimensiunile, mm	Numarul	Tipul gaurii
A	150x150	2	Pentru cablu
B	100x100	2	Pentru cablul limitatorului de viteza
C	150x150	2	Pentru fixarea cabului
D	120x120	1	Pentru cablaje electrice

Tipul sarcinii	Marimea sarcinii, N
F6	7500
F7	7000
F8	12000
F9	14500
F10	18000
F11	14500
F12	2300
P1	6000 N/m²

*P1-Sarcina estimata actionata catre pardoseaua camerii cu masini

Schim.	Nr.	Pagina	Nr. doc	Semnatura	Data	Ascensor de pasageri NIKAN 5000 MR	Pag. 4